1. 水防警報

水防警報の通知
水防警報の解除者 建築河川砂防課所長

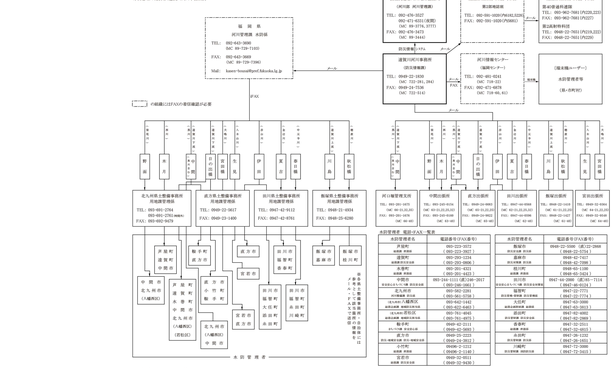
国土交通省九州地方整備局
(河川国道事務所)
TEL: 092-476-3227
092-471-6331(夜間)
(IAC 39-3775, 3777)
FAX: 092-476-3475
(IAC 39-5441)
国土交通省福岡国道事務所
(国道管理課)
TEL: 092-891-0109(平日9:30,22:0)
FAX: 092-891-0109(平日9:30,22:0)
国土交通省福岡国道事務所
(国道出張所)
TEL: 092-962-5001(平日8:30,22:0)
FAX: 092-962-5001(平日8:30,22:0)
国土交通省福岡国道事務所
(国道管理課)
TEL: 092-476-3227
092-471-6331(夜間)
(IAC 39-3775, 3777)
FAX: 092-476-3475
(IAC 39-5441)
福岡県河川事務所
(河川管理課)
TEL: 092-643-3960
FAX: 092-643-3969
福岡県河川事務所
(河川管理センター)
TEL: 092-891-0241
FAX: 092-872-6079
(IAC 724-521)
(IAC 724-6014)
福岡県河川事務所
(福岡センター)
TEL: 092-891-0241
FAX: 092-872-6079
(IAC 724-521)
(IAC 724-6014)
福岡管区気象台
(福岡気象センター)
TEL: 092-922-0101
FAX: 092-922-0078
(IAC 724-6011)
FAX
水防警報の通知
水防警報
北九州市土整事務所
(八幡西区)
戸畑市
(建築課)
(戸畑出張所)
戸畑市
(建築課)
(戸畑出張所)
戸畑市
(建築課)
(戸畑出張所